Support de signalisation Phoenix™

Fiche produit

Conforme aux recommendations du NCHRP-350, le support de signalisation Phoenix™ est un moyen simple et facile pour installer différentes enseignes avec un seul modèle de support. Fait d'une base en caoutchouc recyclé, d'une plaque et d'un poteau en acier peint, le Phoenix™ peut accueillir des enseignes d'aluminium allant jusqu'à .080 x 48 x 48". Une fois assemblés, la base et la plaque peuvent rester ainsi et donc diminuer le volume requis pour le transport et l'entreposage. Il est aussi possible de combiner deux supports avec des planches pour former une barrière au besoin. Grâce à son poids atteignant les 40 lb (sans enseigne), le support de signalisation Phoenix™ offre une grande stabilité tout en gardant un profil étroit qui n'empiète pas inutilement sur la voie de circulation.

- Conforme aux recommendations du NCHRP-350
- Grande stabilité même avec son profil étroit
- Peut accueillir différents formats d'enseignes

Information technique

N° de produit	PHOENIX
Dimensions	
longueur :	683 mm (26.875")
largeur :	445 mm (17.500")
épaisseur :	89 mm (3.500")
poids sans le poteau :	18.1 kg (40 lb)
poteau carré 1/16" :	44 x 1829 mm (1.75" x 6')
Matériaux	
base :	caoutchouc recyclé
plaque :	acier peint
poteau :	aluminium peint
Couleurs offertes	
base :	noir
plaque :	noir
poteau :	blanc

Options

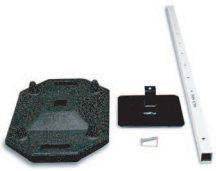

Phoenix c/a base, plaque, poteau et goupille #34252

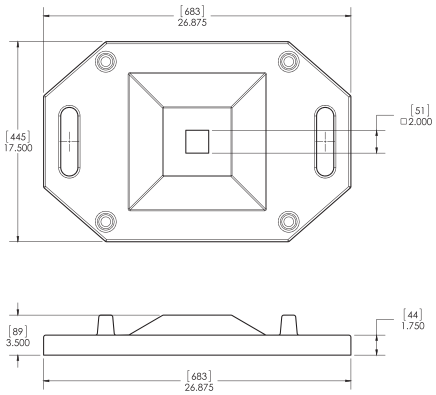

Tous droits réservés © Spectralite Signoplus inc. 2020